BKH(MKH)-SAE-FS系列高压球阀(带SAE接头)

BKH(MKH)-SAE-FS Series High pressure ball valve

简介/Brief introduction

此类二位二通的高压球阀有BKH和MKH两种系列。它们逞有用于SAE J518 C-3000 PSI法兰或用于SAE J518 C-6000 PSI法兰的管接头。如客户需要，可提供法兰，法兰可与JB/ZQ4187-97分体式高压法兰互换。

型号说明/Model Code

BKH-SAE-FS	–	210	13	–	1	1	2	3	–	*
(1)		(2)	(3)		(4)	(5)	(6)	(7)		(8)

(1)产品代号：BKH-SAE-FS-方形阀体
MKH-SAE-FS-锻造阀体

(2)公称压力：210、420bar

(3)公称通径：13、20…mm

(4)阀体和法兰材料：1-碳钢(BKH-SAE-FS)
2-碳钢(MKH-SAE-FS)

(5)球体和阀杆材料：1-碳钢
2-不锈钢

(6)球体处密封：2-POM
4-聚四氟乙烯

(7)阀杆和接头处密封：3-丁腈橡胶(NBR)
5-氟橡胶(FPM)

(8)表面处理：无-磷化
其它处理请说明

注：常规材料给合订货时可省略
BKH-SAE-FS-1123　MKH-SAE-FS-2123

使用及订货注意事项/Use and Ordering Notes

公称通径20mm，工作压力210bar，常规材料，表面镀黄锌，其型号：BKH-SAF-FS-210-20-黄锌
出厂时产品均带曲手柄，O型圈随阀提供。
注：需要SAE法兰另外订货。

外形尺寸/Dimensions

1.BKH-SAE-FS

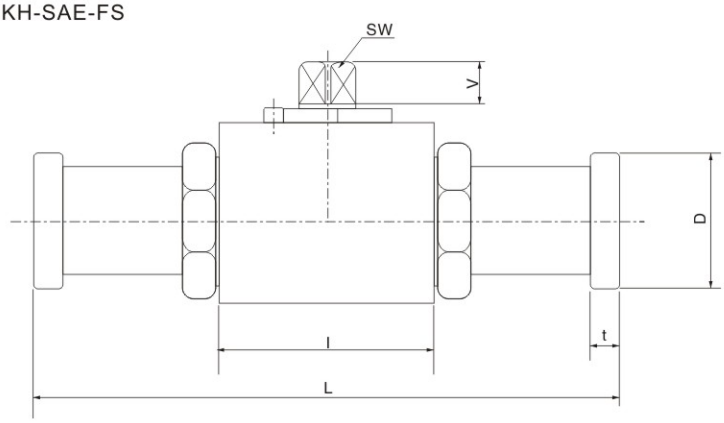

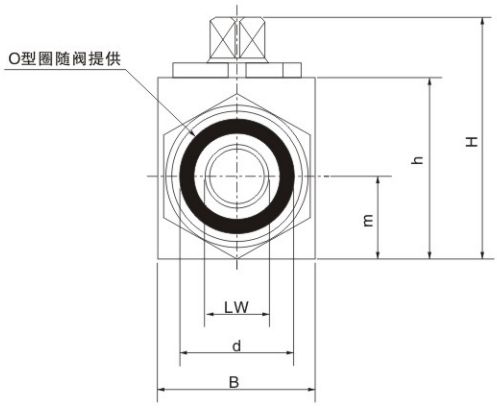

210bar(3000psi)

代号	型号 Model	DN	PN	LW	L	l	B	H	h	m	V	SW	d	D	t
80226	BKH-SAE-FS-210	13	210	13	151	48	35	52.5	40	17	8	9	25.5	30.2	6.8
	BKH-SAE-FS-210	20	210	19	162	60	48	75	57	24	12	14	31.9	38.1	6.8
	BKH-SAE-FS-210	25	210	25	178	65	57	82	64	28.5	12	14	39.8	44.4	8.1

420bar(6000psi)

代号	型号 Model	DN	PN	LW	L	l	B	H	h	m	V	SW	d	D	t
80227	BKH-SAE-FS-420	13	420	13	151	48	35	52.5	40	17	8	9	25.5	31.8	7.9
	BKH-SAE-FS-420	20	315	19	174	60	48	75	57	24	12	14	31.9	41.3	8.9
	BKH-SAE-FS-420	25	315	25	198	65	57	82	64	28.5	12	14	39.8	47.6	9.6

注: (1)DN单位为mm (2)PN单位为bar

2.MKH-SAE-FS

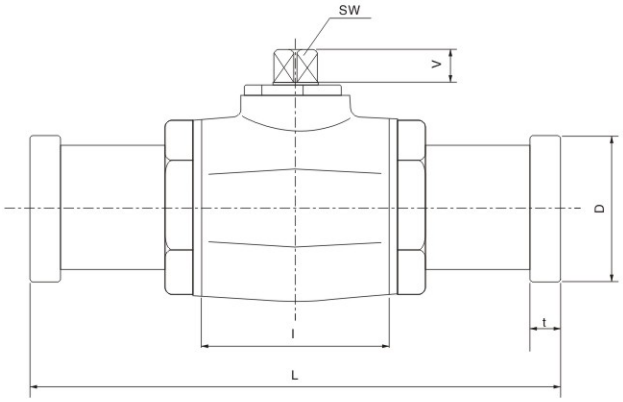

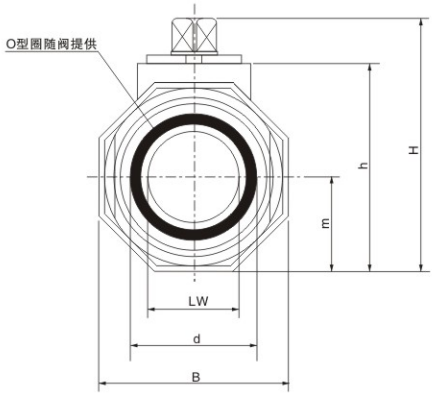

210bar(3000psi)

代号	型号 Model	DN	PN	LW	L	l	B	H	h	m	V	SW	d	D	t
80279	MKH-SAE-FS-210	32	210	30	191	84	82	108	87.5	41	14	17	44.5	50.8	8.1
	MKH-SAE-FS-210	40	210	38	231	91	93	119.5	99	46.5	14	17	54.1	60.3	8.1
	MKH-SAE-FS-210	50	210	48	232	100	110	135.5	115	55	14	17	63.6	71.4	9.6

420bar(6000psi)

代号	型号 Model	DN	PN	LW	L	l	B	H	h	m	V	SW	d	D	t
80278	MKH-SAE-FS-420	32	350	30	223	84	82	108	87.5	41	14	17	44.5	54	10.4
	MKH-SAE-FS-420	40	350	38	281	91	93	119.5	99	46.5	14	17	54.1	63.5	12.7
	MKH-SAE-FS-420	50	350	48	316	100	110	135.5	115	55	14	17	63.6	79.4	12.7

注：(1)DN单位为mm (2)PN单位为bar